PW396

15”-380mm | 8Ω | 800W Max

Membrana in cellulosa smorzata, sospensione in tela con NOMEX ® smorzata

Dimensioni e pesi

Diametro esterno	388 mm
Profondita sotto flangia	146,5 mm
Spessore flangia	14,5 mm
Foro pannello	354 mm
Foro pannello posteriore	-
Numero fori di fissaggio	8
Diametro fori di fissaggio	6,5 mm
Diametro pos fori di fissaggio	370 mm
Volume occupato dallo speaker	-
Peso con imballo singolo	8,80 Kg
Dimensioni imballo singolo	-
Numero pezzi imballo master	1 Pz

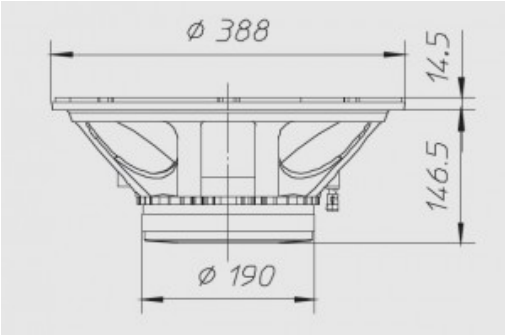

Materiali

Tipo cestello	Alluminio
Tipo magnete	Ferrite
Tipo membrana	-
Profilo della membrana	-
Tipo sospensione	Nomex
Tipo centratore	-

Tipo former	Kapton
Tipo avvolgimento	-
Tipo connessioni	-
Altezza avvolgimento	-
Altezza traferro	10
Caratteristiche costruttive	-

Specifiche generali

Diametro nominale	15”-380mm
Impedenza nominale	8 Ω
Potenza musicale	800 W
Potenza nominale AES	400 W
Sensibilità (1W/1m)	99 dB
Bobina mobile	75 mm
Diametro di gola	-
Accessori opzionali	-
Accessori a corredo	-
Codice ricambio	-

Parametri T/S

Re	6 Ω
Fs	43,50 Hz
Qms	24,73
Qes	0,41
Qts	0,41
Mms	107 g
Cms	0,12 mm/N
BxL	20,50 Wb/m
D	329 mm
Vas	129 dm³
Xmax	4 mm
η0	2,45 %
Le	1,30 mH

Grafici

Tipo di misura	-

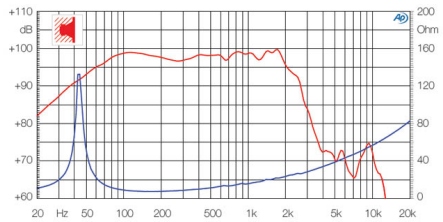

Applicazioni

Range freq di utilizzo	35-2000 Hz
Tipo di utilizzo	-
Freq di crossover consigliata	-
Tipo di carico consigliato	Bass Reflex
Volume consigliato chiuso	-
Volume consigliato reflex	105 dm³
Freq accordo raccomandata	44 Hz
Link progetto	-